alea –
Digitales Assistenzsystem für die Pflege

alea

Sensorbasiertes Inkontinenz- und Bewegungsmonitoring



Bereitgestellt von

ASSISTME
Smarte Lösungen für die Pflege

EU-MDR
OFFIZIELLES MEDIZINPRODUKT

DSGVO KONFORM

IP 65
STAUB- & WASSERFEST

DEEP TECH AWARD
DEEP TECH AWARD GEWINNER

Wi Fi
LTE
INKL. BLUETOOTH LOW ENERGY, WIFI & LTE

Exklusiv mit

senismart®

Das Team hinter AssistMe – Unsere Mission

AssistMe ist **Digital-Pionier** für wissenschaftlich fundierte und praxiserprobte **Assistenzlösungen für die Pflege**.

Die Arbeit in der Pflege ist für uns vor allem eines:
Ein wertvoller Dienst an Menschen.

Unsere Mission ist es, Pflegende wie Pflegefachkräfte und Pflegeempfänger über unsere verzahnten Anwendungen
wirksam zu unterstützen.

Dadurch können sie sich darauf konzentrieren,
was wirklich wichtig ist: **Menschlichkeit**.



Julio Brandl

CEO

Gründer von zwei MedTech-Startups, +10 Jahre Erfahrung in den Bereichen Unternehmensberatung, Gesundheitswesen, Marketing und Vertrieb



Alexander Meiritz

CFO & COO

Gründer und CEO von emmy-sharing, verantwortlich für Finanzen, Recht und Operations bei AssistMe



AssistMe-Team

>30 spezialisierte Mitarbeitende

u.a. in den Bereichen Physik, Datenanalyse, Software-, Firmware- und Hardware-Entwicklung, Industrie- und UX/UI-Design, Marketing

alea® Komponenten

Seni Smart® Inkontinenzvorlage mit Sensorstreifen

In exklusiver Nutzung mit dem alea®-Clip: ermöglicht die auto-matische Erkennung von Pflegebedarfen in Echtzeit.



alea®-Clip (CE)

Wird an der Seni Smart® Inkontinenz-vorlage befestigt und liest Daten vom Sensorstreifen aus.



alea®-Dock (CE)

Lädt die alea®-Clips und sendet Daten in die alea®-Cloud, wo sie in Pflege-informationen um-gewandelt werden.



alea®-Router

Unterstützt das alea®-Dock und sorgt für lückenlosen Daten-empfang in allen Bereichen der Pflege-einrichtung.



alea®-App (CE)

Zeigt den Pflegestatus der Bewohner und benachrichtigt bei neuen Ereignissen.

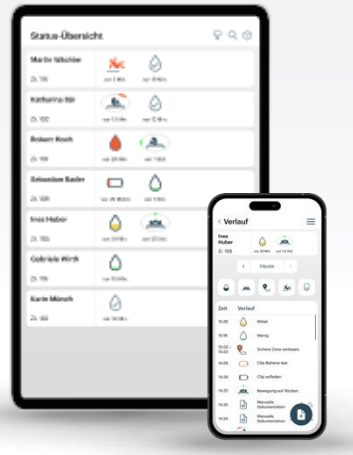

alea®-Cockpit

Ist die Steuergunszentrale der alea®-Anwendung und kommuniziert mit Pflege-dokumentationssystem.



alea® auf einen Blick

Funktionen

Urinerkennung
mit Meldungen zur Auslastung der Inkontinenzvorlage

Sturzerkennung
ermöglicht unmittelbare Hilfe

Bewegungsmonitoring
für die Dekubitus-prophylaxe

Bereichserkennung
für Menschen mit Hinlauftendenz

Automatische Datenübertragung
in das Pflegedoku-mentationssystem

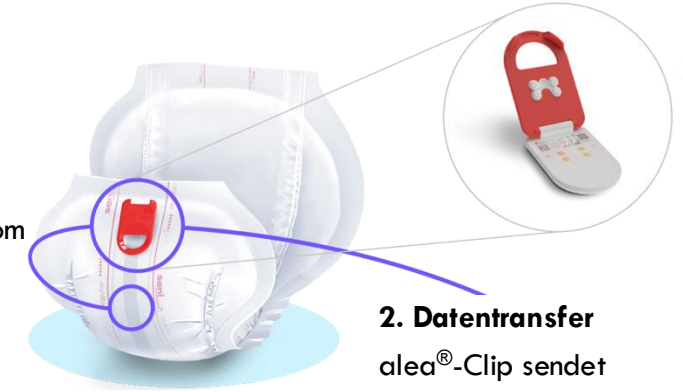

1. Datenerkennung
alea®-Clip liest Rohdaten vom Seni Smart® Sensorstreifen aus.

2. Datentransfer
alea®-Clip sendet Rohdaten kontinuierlich an das alea®-Dock.



3. Datenverarbeitung
alea®-Dock überträgt die Daten in Echtzeit per integriertem Sendechip (LTE) an die alea®-Cloud, wo unsere Algorithmen die Rohdaten in leicht interpre-tierbare Pflegeinformationen umwandeln.

4. Datennutzung
Von der alea®-Cloud gelangen die pflege-relevanten Informationen direkt zur alea®-App (für Pflegekräfte), zum alea®-Cockpit (für leitendes Personal), sowie in das genutzte Pflegedokumentationssystem.

alea® Funktionen

Inkontinenz-Monitoring



Urinerkennung

Auslastungsmessung unterstützt bei der Bestimmung des idealen Vorlagen-Wechselzeitpunktes

Bewegungs-Monitoring



Erkennung der Körperposition

unterstützt bei der Dekubitus-prophylaxe



Sturzerkennung

ermöglicht unmittelbare Hilfe bei Sturzereignissen.



Sicherer Bereich

verhindert brenzlige Situationen für Bewohner mit Hinlauftendenz

Technische Features



Analyse der alea®-Pflegedaten

Vielseitige Auswertungsansichten und Erstellung von pflegerelevanten Analysen, z.B. Miktionsprotokolle und zeitraumbezogene Trendanalysen



Anbindung an Pflegedokumentation

Automatische Übertragung von dokumentationsrelevanten Ereignissen an die jeweilige Pflege-dokumentationssoftware

Statusanzeigen in der alea-App

Inkontinenz-Ereignisse



Trocken | Wenig | Mittel | Viel | Voll

Bewegungs-Ereignisse



Sturz-verdacht



Sicherer Bereich verlassen



Bewegung auf links (ca. 60°) | Lagerungs-intervall erreicht

(Beispiel)

Fehlerhafter Clip-Status



Clip nicht korrekt angebracht | 2 Clips zeitgleich in Benutzung | Clip vermutlich entsorgt | Kein Clip am IKP befestigt

Clip-Batterie



Clip fast leer | Clip leer

System-Fehler



Keine Daten-verbindung | Clipverbindung fehlerhaft

Pflegeaufgaben mit alea-App: **Vom Symbol zur Handlung**



alea® - Datenverarbeitung

1. Datenerkennung
Der alea®-Clip erkennt Daten vom Seni Smart®-Sensorstreifen, z.B. IKM-Auslastung.

2. Datentransfer
Der alea®-Clip sendet die erfassten Live-Daten über Bluetooth Low Energy an das alea®-Dock.

3. Datenverarbeitung
Das alea®-Dock sendet die Daten in Echtzeit und mit eigenem Sendechip (LTE) in die alea®-Cloud, wo unsere Algorithmen die Daten in Pflegeinformationen umwandeln.

4. Datennutzung
Die pflegerelevanten Informationen vom alea®-Clip gelangen von der alea®-Cloud direkt in die alea®-App, sodass die damit arbeitenden Pflegekräfte informierte Entscheidungen treffen können.
Änderungen von leitendem Personal im alea®-Cockpit (z.B. Freischaltung der Sturzerkennung für einem Bewohner) werden über die alea®-Cloud ebenfalls mit der alea®-App synchronisiert.

In Kürze: Informationen aus dem bestehende Pflegedokumentations-system werden regelmäßig mit den Daten der alea®-Cloud abgeglichen und synchronisiert. So landen in der alea®-App gemachte sog. Manuelle Dokumentationen im Pflegedokumentationssystem – z.B. müssen Bewohner-Stammdaten nicht doppelt eingegeben werden.

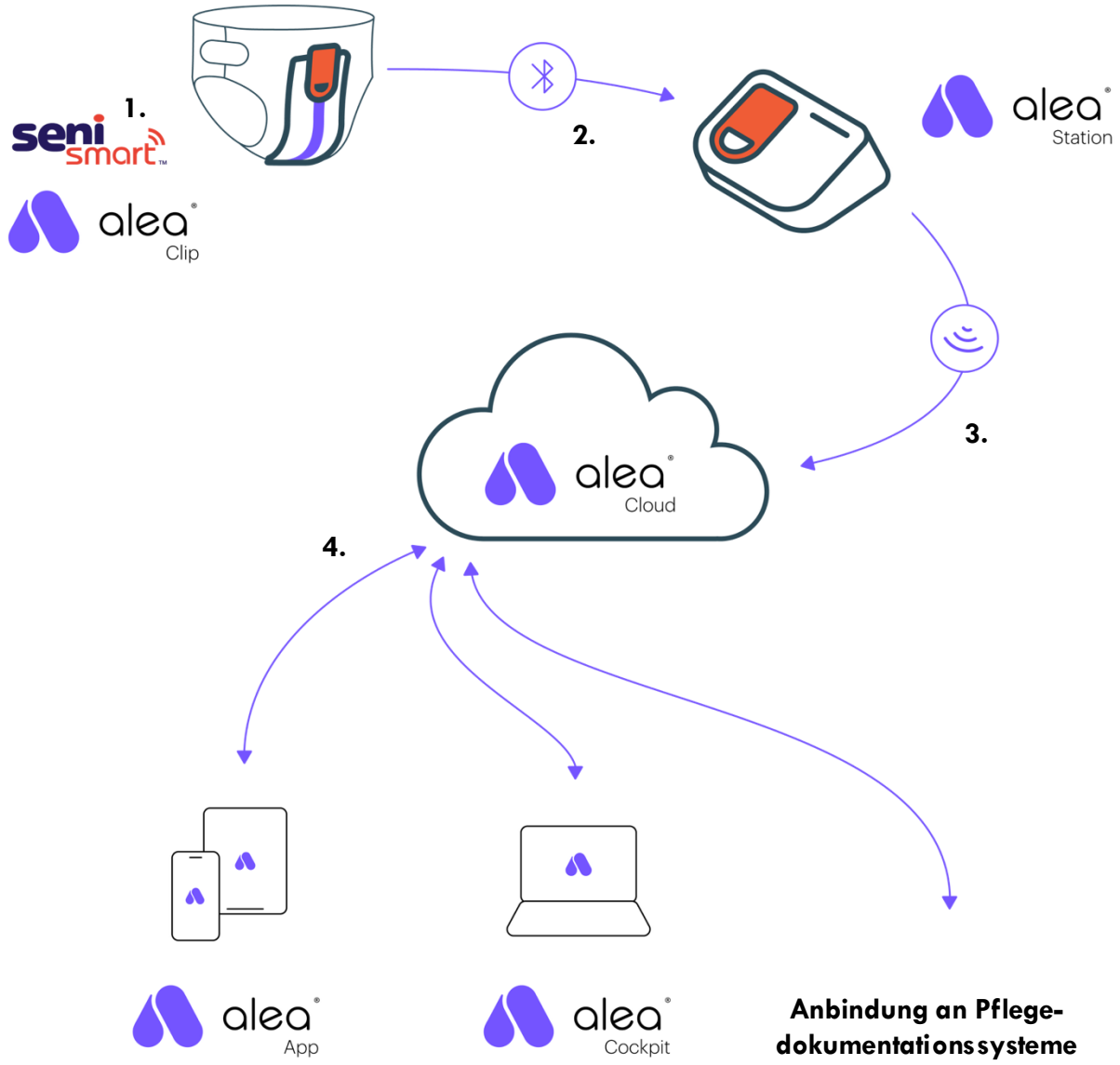

alea® Benutzer-Interaktionen

In der **alea®-App** erhalten **Pflegekräfte** eine aktuelle Bewohner-übersicht und Benachrichtigungen direkt auf ihr **mobiles Endgerät.**

alea®-Router sorgen für eine stabile Datenverbin-dung auch in den **Gemeinschaftsräumlich-keiten**, und erkennen z.B. im Ausgangs-bereich ggf. ein Verlassen des Sicheren Bereichs.

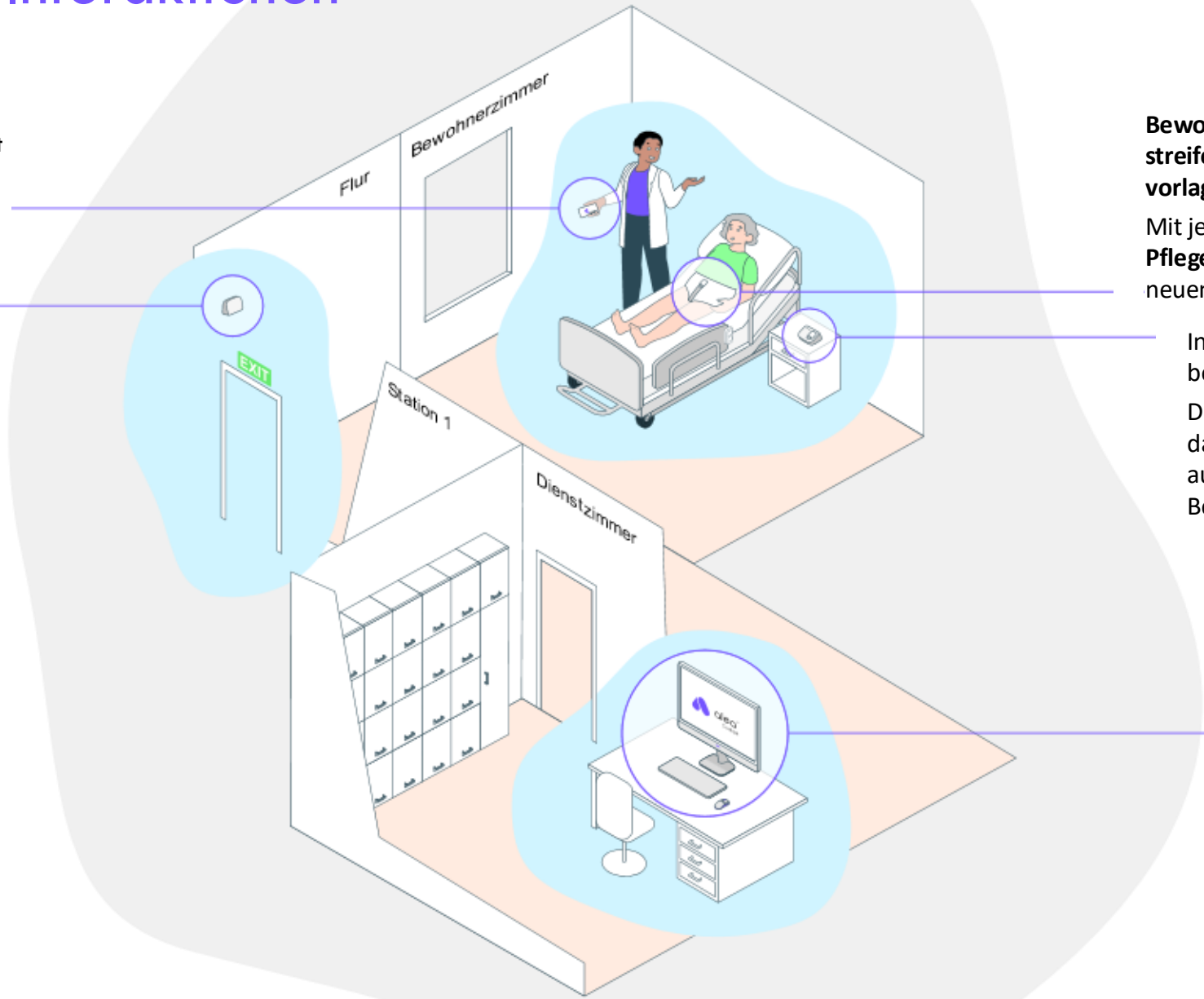

Bewohner tragen die mit **Sensor-streifen** ausgestatteten **Inkontinenz-vorlagen** von z.B. Seni Smart®.

Mit jedem IKP-Wechsel bringt die **Pflegekraft** den **alea®-Clip** am neuen IKP an.

In jedem **Bewohnerzimmer** befindet sich ein **alea®-Dock**.

Die **Pflegekraft** steckt den **Clip** in das Dock, um seine Batterie aufzuladen und ihn bis zur erneuten Benutzung aufzubewahren.

Pflegedienstleitungen verwalten Bewohner, Funktionen und Hardware im **alea®-Cockpit.** Darüber hinaus können sie hier tagesaktuelle Analysen abrufen, die auf den Sensormessungen basieren.

Im Fokus: alea®-App

Die alea®-App wurde für die Nutzung im pflegerischen Alltag entwickelt. Sie zeigt den aktuellen Pflegestatus der Bewohner und benachrichtigt bei neuen Ereignissen.

Verlauf: Alle tagesaktuellen Ereignisse des gewählten Bewohners in zeitlicher Reihenfolge

Auswahl des Tages, für den Verlauf gezeigt werden soll

Filterung des Verlaufs nach Art des Ereignisses

Fehlendes Ereignis manuell ergänzen und dokumentieren

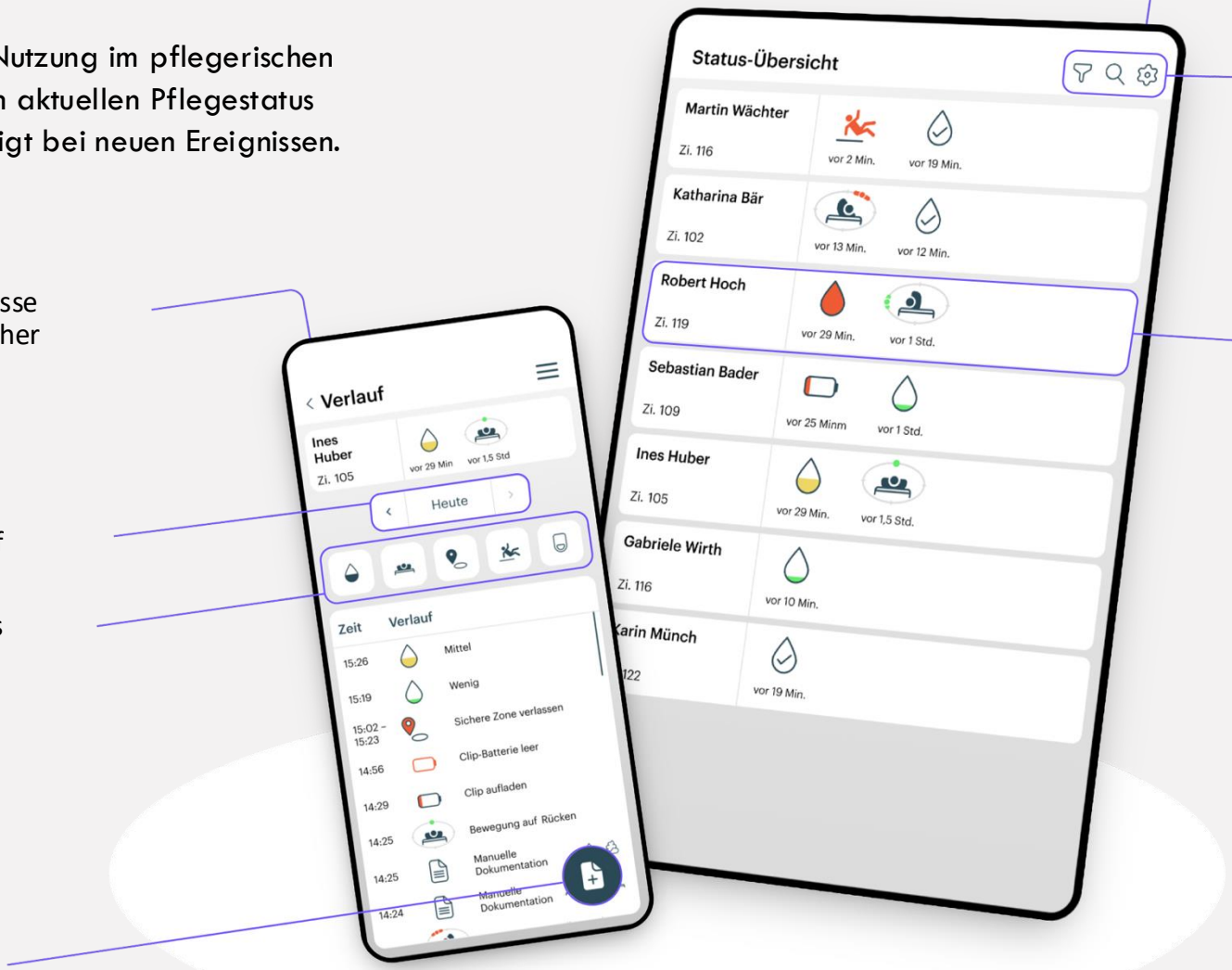

Statusübersicht: Aktuelle Über-sicht über alle Bewohner, nach Priorität des Pflegestatus sortiert

Filter: Anpassung der Bewohner- und Wohnbereichsauswahl

Suche: Finden von Namen oder Zimmernummern

Einstellungen: Sprache, Support, Account-Infos, Logout, ...

Bewohner-Statusleiste: Aktueller Pflegestatus eines Bewohners, durch symbolische Icons visualisiert und nach Dringlichkeit sortiert

Im Fokus: alea® Cockpit

Im alea® Cockpit werden Bewohner, Hardware und App-Benutzer verwaltet. Die integrierte Analyse-Funktion zeigt tagesaktuell aufbereitete Daten zur Auslastung der Inkontinenzvorlagen. Das alea® Cockpit richtet sich an das leitende Pflegepersonal.

Pflegeeinrichtung: Anlage von Wohnbereichen und App-Nutzerprofilen, Kontaktdaten-Hinterlegung von Ansprechpersonen

Bewohner: Anlage und Verwaltung von Bewohnerdaten samt aktiven Funktionen

Hardware-Management: Überblick und Administration der zugewiesenen und freien Clips und Docks

Analyse: Abruf von Analysen, die auf Sensormessungen basieren, z.B. Inkontinenzvorlagenwechsel, Miktions-profile, Bewegungsprofile (im Aufbau)

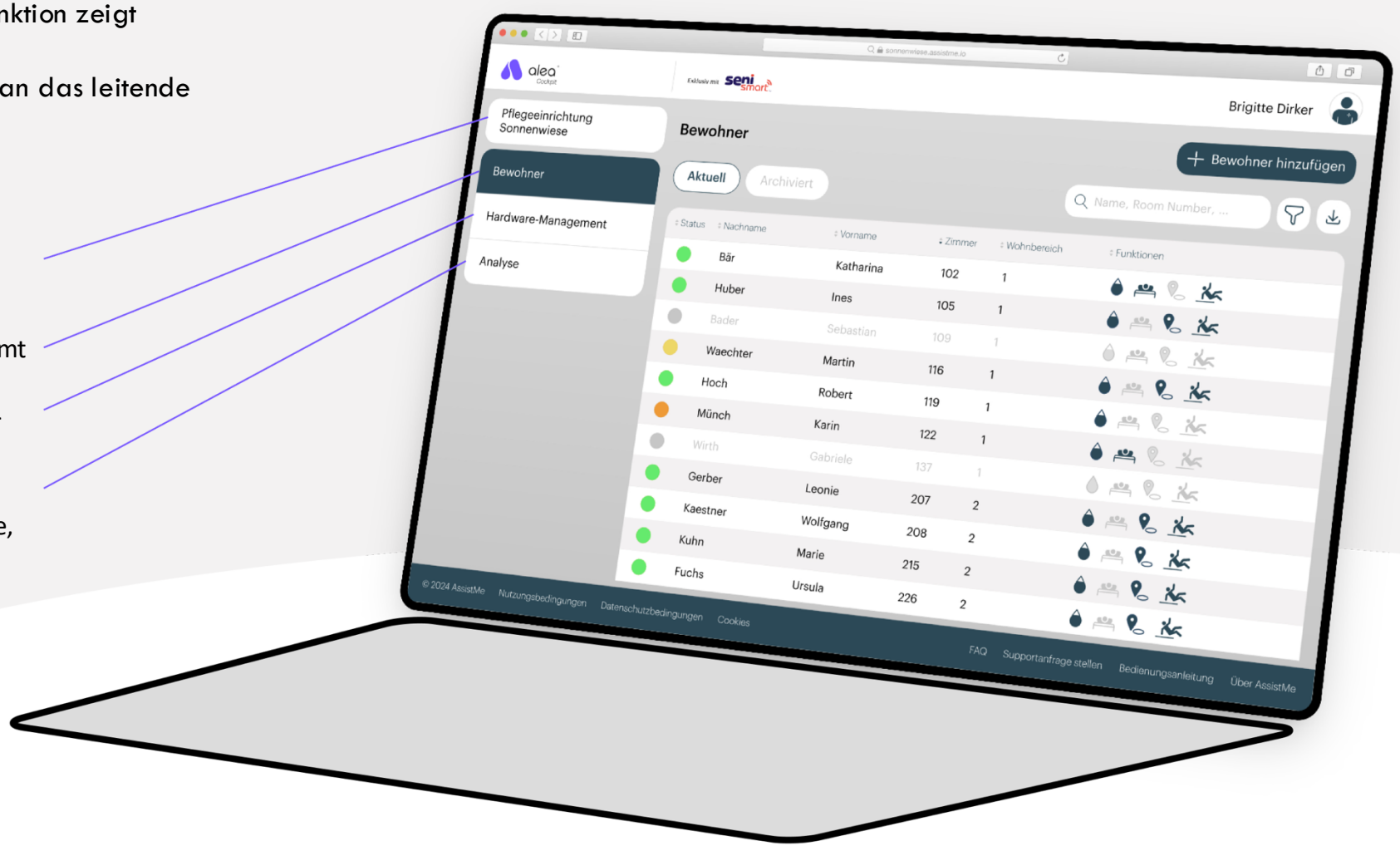

Im Fokus: alea®-Clip CE

Funktion: Durch Kontakt mit dem Sensorstreifen werden die kontinuierlichen Messungen aktiviert. Der Clip überträgt die Daten per Bluetooth Low Energy an das alea®-Dock.

Handhabung: Der alea®-Clip wird am Seni Smart® Inkontinenzprodukt befestigt. Zum Aufladen und zur Aufbewahrung wird der Clip in das alea®-Dock gesteckt.

Technische Details: Die Reichweite des alea®-Clips beträgt bis zu 20 Meter – innerhalb dieser Entfernung nimmt das alea®-Dock das Signal des Clips zuverlässig auf.

Lebensdauer: 3 Jahre

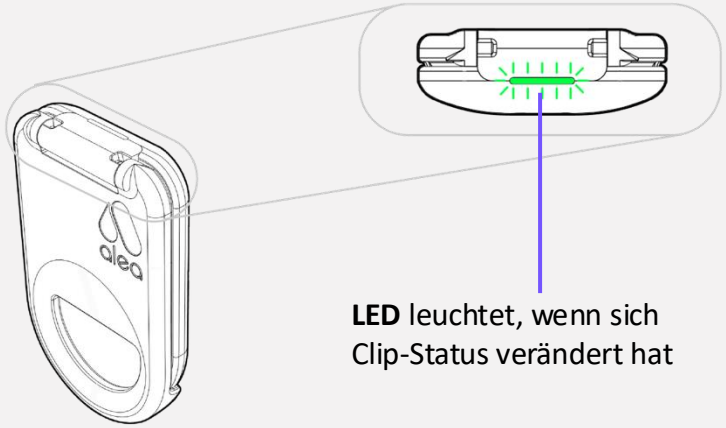

LED: Bedeutung der Leuchtfarben

Clip 57 IKP / Dock		Clip 57 IKP		Clip 57 Dock	
⊘ Kein Licht	Clip funktioniert nicht. Lösungen: A) Batteriestatus in der App überprüfen. B) Clip reinigen. C) Neue Inkontinenzvorlage nehmen. D) Support kontaktieren	Grün	Clip erfolgreich verbunden (LED erlischt nach wenigen Sekunden).	Grün (3x blinkend)	Clip-Batterie voll aufgeladen. Kann bis zu 16 Std. verwendet werden.
		Blau (blinkend)	Clip sucht Verbindung. Nach wenigen Sekunden erfolgt eine Statusveränderung zu grün oder rot.	Gelb (3x blinkend)	Clip-Batterie halb aufgeladen. Verwendung möglich, empfohlen wird volle Aufladung.
		Rot / kein Licht	Clip nicht ordnungsgemäß mit Sensorstreifen verbunden. Lösungen: A) Clip nochmals öffnen und wieder schließen. B) Clip in Dock für Reset. C) Neuen Clip nehmen. D) Neue Inkonti-nenzvorlage nehmen. E) Clip reinigen. F) Support kontaktieren	Rot (3x blinkend)	Clip-Batterie niedrig. Vor Verwen-dung wird Aufladung empfohlen.

Im Fokus: alea®-Dock

Funktion: Das alea®-Dock überträgt die vom alea®-Clip empfangenen Daten in die alea®-Cloud, wo sie in Pflegeinformationen umgewandelt werden. Außerdem dient sie als Auflade- und Aufbewahrungsstation für alea®-Clips.

Handhabung: Das alea®-Dock befindet sich im Bewohner-zimmer. Zum Aufladen des alea®-Clips wird dieser in einen der dafür vorgesehenen Schlitze im alea®-Dock gesteckt. Der Clip lädt innerhalb von 4 Stunden vollständig auf. Mit dem mitgelieferten Kabel wird das alea®-Dock an eine Steckdose angeschlossen und damit eingeschaltet. Der Anschluss an eine Mehrfachsteckdose ist technisch möglich, wird aber nicht empfohlen.

Technische Details: Die Reichweite des alea®-Docks beträgt bis zu 20 Meter – innerhalb dieser Entfernung nimmt das alea®-Dock das Signal des alea®-Clips zuverlässig auf.

Lebensdauer: 3 Jahre

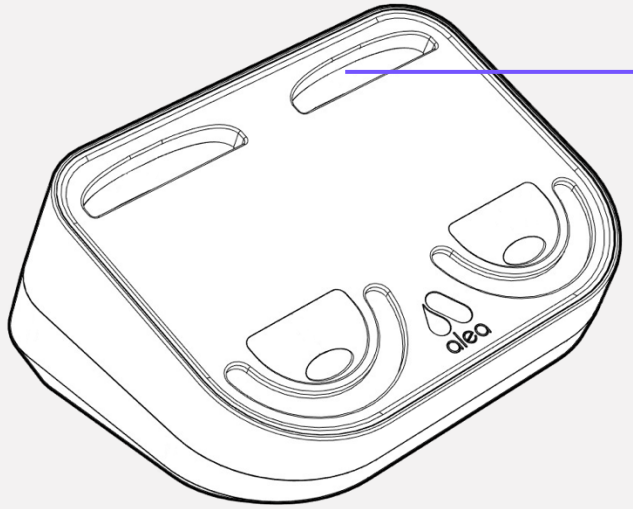

Schlitz zum Einführen des Clips

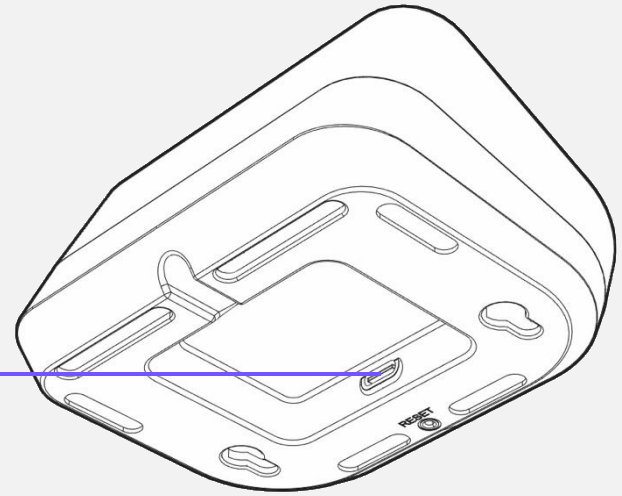

Kabelanschluss zur Verbindung mit der Steckdose

Im Fokus: alea®-Router

Funktion: Der alea®-Router unterstützt das alea®-Dock und sorgt für lückenlosen Datenempfang in allen Bereichen der Pflegeeinrichtung.

Handhabung: Der alea®-Router wird an eine Wand montiert, oder auf einer stabilen Ablagefläche platziert. Zum Anschalten der alea®-Dock wird es über das mitgelieferte Kabel an eine Steckdose angeschlossen. Der Anschluss an eine Mehrfachsteckdose ist technisch möglich, wird aber nicht empfohlen.

Technische Details: Die Reichweite des alea®-Router beträgt bis zu 20 Meter – innerhalb dieser Entfernung nimmt der alea®-Router das Signal des Clips zuverlässig auf.
Der alea®-Router kann zeitgleich die Daten mehrerer alea®- Clips unterschiedlicher Bewohner aufnehmen.

Lebensdauer: 3 Jahre

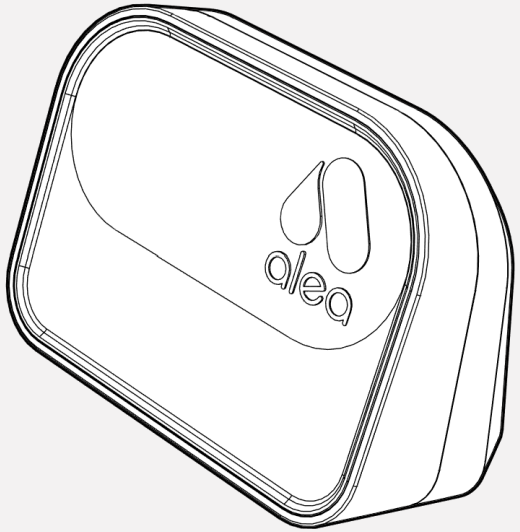

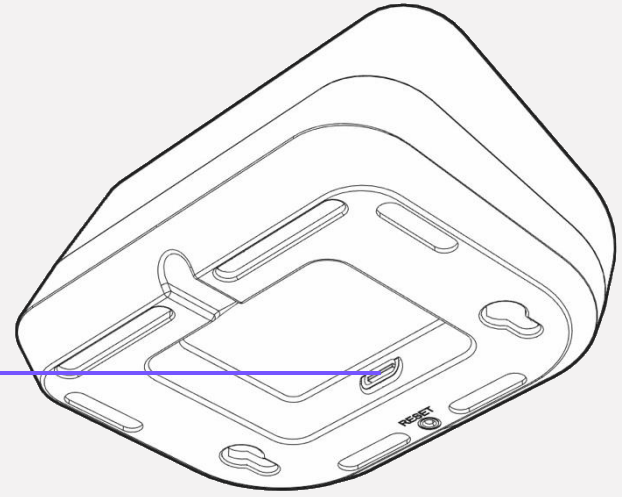

Kabelanschluss zur Verbindung mit der Steckdose

Im Fokus: Seni Smart® Inkontinenzprodukt (IKP)

Seni Smart® Produkte der Marke Seni® sind die gegenwärtig einzigen *alea*-kompatiblen Inkontinenzvorlagen.
Die Bestellung der Seni Smart® Produkte erfolgt über den regionalen Vertrieb.

Funktion: Die Seni Smart®-Vorlage unterscheidet sich kaum von den herkömmlichen Seni Smart® Produkten.
Einziger Unterschied ist der auf der Außenseite aufgebrachter Sensorstreifen, der mit einer Textilschicht überzogen ist. In Kombination mit dem Clip lassen sich Urinausscheidungen ebenso wie Bewegungen sensorbasiert erfassen.

Handhabung: Der alea®-Clip wird in die Cliptasche eingeführt und geschlossen, sodass er im festen Kontakt mit dem Sensorstreifen steht. Das IKP wird wie gewohnt angebracht und entsorgt. Der Clip wird nicht mit entsorgt.

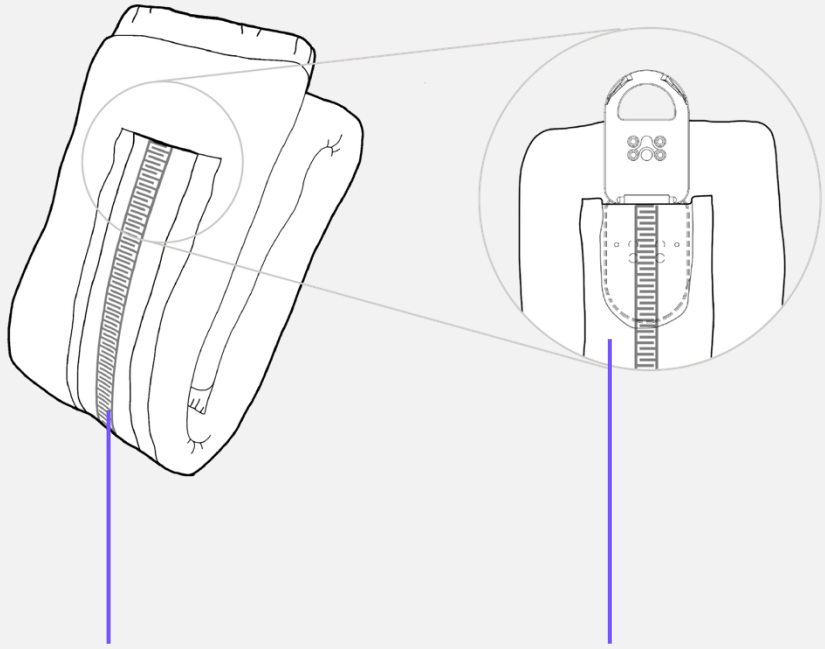

Sensorstreifen

Cliptasche an Vorder- und Rückseite des IKPs

Handhabung der Hardware & Carewear

Clip zuweisen



Clip in das Dock des Bewohners einführen – LED leuchtet pulsierend auf.

Clip befestigen

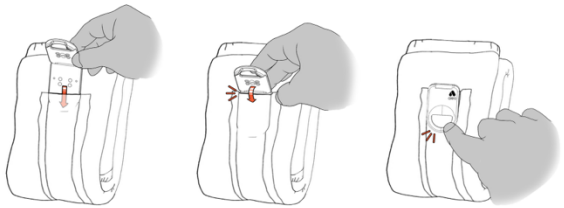

Clip in die Tasche der frischen Vorlage einführen und schließen – LED leuchtet grün auf. Dann Vorlage anlegen.

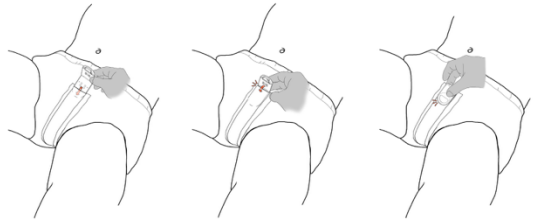

Alternativ ist es möglich, die Vorlage anzulegen und dann den Clip zu befestigen.

Clip öffnen

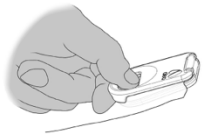

Clip mit Daumen und Zeigefinger öffnen.

Vorlage entsorgen

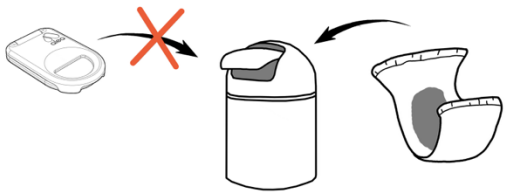

Clip lösen, ggf. reinigen und in das Dock einführen. Vorlage wie gewohnt entsorgen. Clip NICHT zusammen mit der Vorlage entsorgen.

Clip reinigen

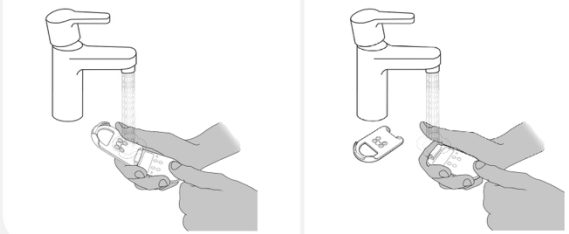

Clip unter fließendem Wasser reinigen, dann komplett abtrocknen und des-infizieren. Clip-Deckel lösen, wenn nötig.

Clip-Deckel lösen

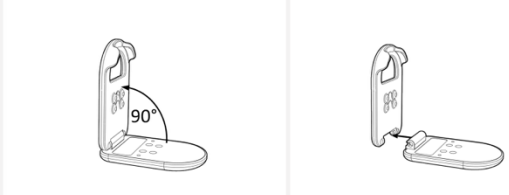

Clip um 90° öffnen. Dann die beiden Teile auseinanderziehen.

Clip aufladen



Clip in das Dock einführen und mindestens 30 Minuten laden. Aufgeladen ist der Clip nach 4 Stunden.

DO‘s und DON‘Ts

→ Details siehe Gebrauchsanweisung, Kapitel 1.5

alea-Docks und alea-Router

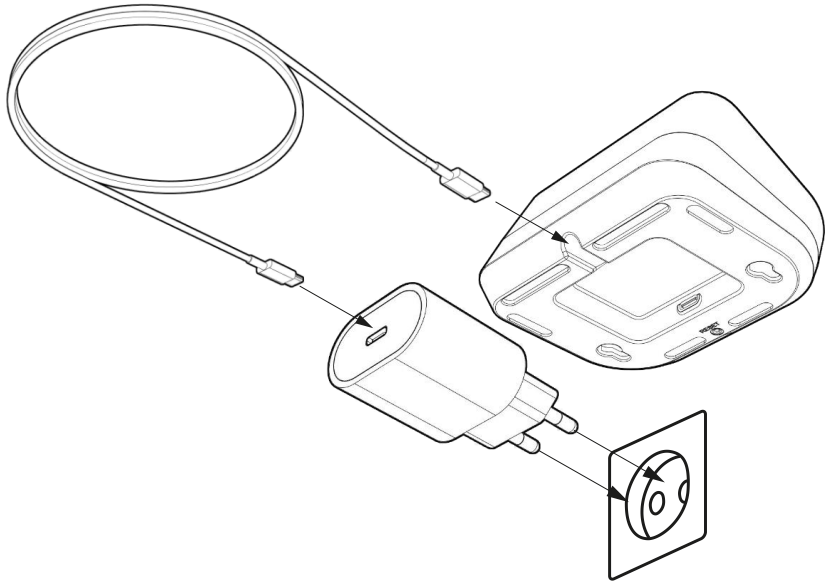

Verwendung

- ✓ Nur **alea-Komponenten** bzw. von alea autorisierte Komponenten verwenden
- ✓ Bei **Anzeichen von Schäden** sofort vom Strom trennen, alea-Support kontaktieren & ggf. austauschen lassen
- ✓ Nach spätestens **3 Jahren** austauschen
- ✗ Externes Zubehör (Netzwerkkabel oder Steckdosenadapter) verwenden
- ✗ Beschädigte Kabel oder Hardware weiterverwenden, Eigenreparatur

Platzierung

- ✓ Nur im **Gebäudeinneren** platzieren
- ✓ **30 cm Mindestabstand** zu anderen elektronischen Geräten
- ✓ Internetverbindung gewährleisten (LTE oder WLAN)
- ✗ (Dauerhafte) Feuchtigkeit auf und in der Hardware
- ✗ (Dauerhaft) direktes Sonnenlicht

Stromzufuhr

- ✓ Kabel an **feste Steckdose** anschließen
- ✓ **Sichere, feste Verkabelung** mit der Steckdose gewährleisten
- ✓ **Dauerhafte Stromzufuhr** gewährleisten und regelmäßig überprüfen (grünes LED)
- ✗ An Mehrfachsteckdose anschließen
- ✗ Kabel einklemmen, an scharfen Kanten platzieren, oder lose aufhängen

Reinigung

- ✓ Mit einem **feuchten Tuch** abwischen, ggf. **Desinfektionsmittel** verwenden, trocknen
- ✗ In Flüssigkeit eintauchen
- ✗ Reinigung im Geschirrspüler

DO‘s und DON‘Ts

→ Details siehe Gebrauchsanweisung, Kapitel 1.5

alea-Clip

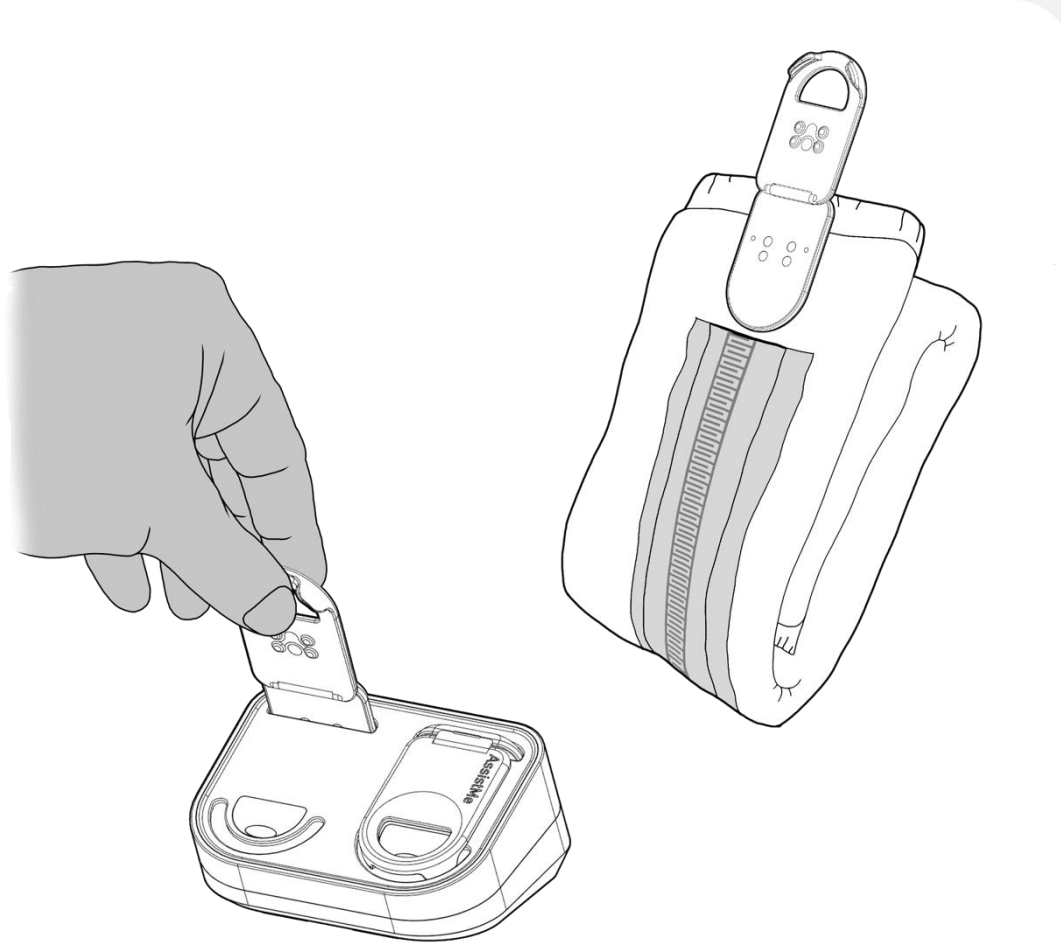

Verwendung

- ✅ Beim Befestigen am IKP oder Einführen in die Dock sicherstellen, dass das **LED grün blinkt**
- ✅ Regelmäßig in der Dock **aufladen**
- ✅ Regelmäßig **reinigen**
- ✅ Nach spätestens **3 Jahren** austauschen

- ❌ Zusammen mit benutztem IKP entsorgen
- ❌ Beschädigte Clips weiterverwenden, Eigenreparatur
- ❌ Feuchtigkeit während des Anbringens am IKP und beim Aufladen
- ❌ Tragen bei extremen Temperaturen (z.B. Sauna)
- ❌ Tragen bei MRT oder CT-Untersuchung
- ❌ Tragen im Kontext von Hochspannungs-Behandlungen (z.B. Elektroschock)

Platzierung

- ✅ In der **Cliptasche** des aktuell verwendeten **Seni Smart IKPs**
- ✅ In der **Dock** zum Laden

- ❌ (Dauerhafte) Feuchtigkeit auf und in der Hardware
- ❌ (Dauerhaft) direktes Sonnenlicht

Reinigung

- ✅ Unter **fließendem Wasser** reinigen, ggf. **Desinfektionsmittel** verwenden, trocknen

- ❌ In Flüssigkeit eintauchen
- ❌ Weißen Clip-Körper in Spülmaschine reinigen (Orange-farbiger Clip-Deckel kann in die Spülmaschine)
- ❌ Aceton benutzen

Partner & Kontakt

Unser exklusiver SeniSmart® Produktpartner:

TZMO Deutschland GmbH
member of TZMO GROUP



Unsere Partner aus Pflege, Wissenschaft und Wirtschaft:

ALPENLAND Gruppe Berlin
Burchard Führer – Räume zum Leben
RENAFAN pflegen und betreuen
Alexa Pflege & Betreuung
Kleeblatt Pflege & Wohnen
AWO Bezirksverband Braunschweig e. V.
DieBrückenKöpfe – MehrWerte für Gesundheit schaffen
Investitionsbank Berlin
GKV Spitzenverband
Hochschule Neubrandenburg – University of Applied Sciences
Charité – Universitätsmedizin Berlin
EUROPEAN UNION – European Regional Development Fund

ASSISTME | alea

ASSISTME
Smarte Lösungen für die Pflege

AssistMe GmbH
Bachstraße 12, D-10555 Berlin
www.assistme.io
alea@assistme.io | +49 163 15 95 031

Geschäftsführer Julio Brandl
Registergericht: Amtsgericht Berlin Charlottenburg
Handelsregisternummer: HRB 183754
USt.IdNr: DE310801494

alea® Gebrauchsanweisung

Alle Infos zu alea® auf
assistme.io/alea-ifu

alea® – Wofür steht das?

Der Name symbolisiert Wärme und Schutz

Qualitäten, die untrennbar mit der Pflege verbunden sind







Wörtlich übersetzt bedeutet alea *‚die Sprachgewandte‘*

Pflegeinformationen klar und verständlich kommuniziert

alea ist ein Vorname, der aus dem Altgriechischen stammt

Persönlicher Kontakt, Menschlichkeit